2306mm

Drill inside each cross
In jedes Kreuz bohren
Percer au centre de chaque croix

Panel edge
Plattenkante
Bord du panneau

Panel corner
Plattenecke
Coin du panneau

Gap between panels
Lücke zwischen Platten
Écart entre les panneaux

GAP

⚠ WARNING	⚠ WARNUNG	⚠ AVERTISSEMENT
CRUSH HAZARD Panels are heavy. Falling or dropped panels can cause serious injury. Follow all safety instructions.	**QUETSCHGEFAHR** Keramikstahlplatten sind schwer. Fallende oder herunterstürzende Keramikstahlplatten können zu schweren Verletzungen führen. Beachten Sie die Sicherheitsanweisungen.	**RISQUE D'ÉCRASEMENT** Les panneaux CeramicSteel sont lourds. La chute ou la perte de contrôle d'un panneau CeramicSteel peut causer de graves blessures. Suivez les directives de sécurité.
SAFETY INSTRUCTIONS	**SICHERHEITSANWEISUNGEN**	**SICHERHEITSANWEISUNGEN**
☐ Only install with trained professionals. ☐ Use at least 2 people to lift, install or remove panels. ☐ Read all assembly directions on installation template before beginning installation. ☐ Wear safety boots with protection for toes and top of foot (metatarsal protection). ☐ Panels and mounting hardware for use on drywall only. ☐ Use ALL mounting dots and in required positions per assembly directions. ☐ Contact Polyvision: info@polyvision.com or visit our website polyvision.com	☐ Nur mit ausgebildeten Fachleuten installieren. ☐ Platten mit mindestens 2 Personen anheben, installieren, oder entfernen. ☐ Alle Montageanleitungen an der Installationsvoralge vor der Installation lesen. ☐ Schutzstiefel mit Schutz der Zehen und der Oberseite des Fußes tragen (Mittelfußschutz). ☐ Platten und Montageteile dienen nur der Verwendung an Trockenbauwänden. ☐ Verwenden Sie ALLE Montagepunkte in den erforderlichen Positionen laut Montageanleitung. ☐ Wenden Sie sich an Polyvision: info@polyvision.com oder besuchen Sie unsere Website: www.polyvision.com	☐ Procédez uniquement à l'installation avec des professionnels bien formés. ☐ Au moins 2 personnes sont nécessaires pour soulever, installer ou démonter les panneaux. ☐ Lisez toutes les directives d'assemblage sur le gabarit d'installation avant de procéder à l'installation. ☐ Portez des chaussures de sécurité dotées d'éléments protecteurs pour les orteils et le dessus du pied (protection du métatarse). ☐ Les panneaux et la quincaillerie de montage conviennent uniquement pour une utilisation sur cloison sèche. ☐ Utilisez TOUS les points de montage, placés aux positions requises, conformément aux directives d'assemblage. ☐ Contactez Polyvision : info@polyvision.com ou visitez notre site internet polyvision.com
NOTICE	***HINWEIS***	***AVIS***
Building owner or designated agent is responsible to verify the installation is compliant to local codes and regulations. Polyvision is not liable for installation on surfaces other than drywall.	Der Gebäudeeigentümer oder der benannte Vertreter muss prüfen, dass die Installation den örtlichen Gesetzen und Vorschriften entspricht. Polyvision haftet nicht für die Installation an anderen Flächen als Trockenbau.	Le propriétaire de l'immeuble ou l'agent désigné est responsable de s'assurer de la conformité de l'installation aux codes et aux règlements locaux. Polyvision ne peut être tenue responsable de l'installation sur des surfaces autres que les cloisons sèches.

Assembly Direction
Montagerichtung
Directives d'assemblage

00

Tooling. The following tools will be needed during the installation of the work wall.
Werkzeuge. Folgende Werkzeuge werden während der Installation der Arbeitswand benötigt.
Outillage. Vous aurez besoin des outils suivants pendant l'installation du mur de travail.

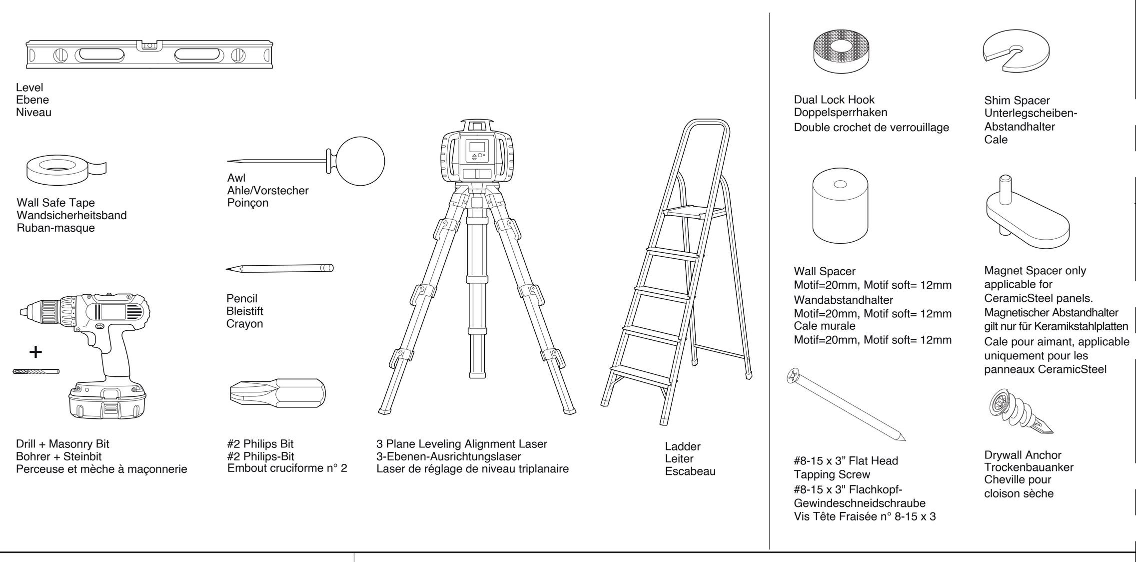

01

Drilling templates. The drilling templates function as a mock-up of the panels. Please hang the drilling templates level and in the right position since they are an exact replication of each panel and gap. The drilling templates will provide you with complete references for the further installation.
Bohrvorlagen. Die Bohrvorlagen dienen als Mockup(Muster/Vorlage) der Platten. Hängen Sie die Bohrvorlagen gerade und in der richtigen Position ein, da sie die einzelnen Platten und Lücken präzise abbilden. Die Bohrvorlagen geben Ihnen eine komplette Referenz für die weitere Installation.
Gabarits de perçage. Les gabarits de perçage constituent une maquette des panneaux. Suspendez les gabarits de perçage de niveau, dans la position appropriée, puisqu'ils sont la réplique exacte de chaque panneau, écart compris. Lesgabarits de perçage vous fournissent des références complètes pour les futures installations.

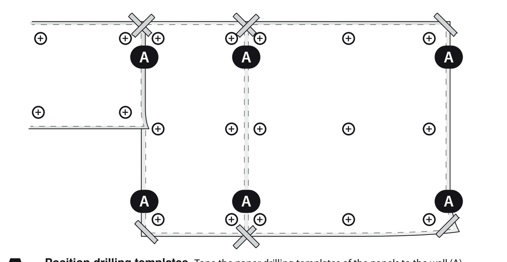

A **Position drilling templates.** Tape the paper drilling templates of the panels to the wall (A).
Bohrvorlagen platzieren. Die Bohrvorlagen aus Papier an die Wandplatten kleben (A).
Placez les gabarits de perçage. Fixez les gabarits de perçage des panneaux en papier au mur à l'aide de ruban de masquage (A).

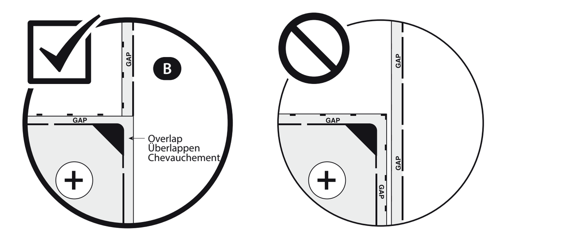

B **Overlap panel gaps.** Overlap gap lines of aligning panels (B). The characteristic 6mm gaps between the panels should overlap while installing the drilling templates.
Plattenlücken überlappen lassen. Lückenlinien angrenzender Platten überlappen lassen (B). Die typischen Lücken von 6 mm zwischen den Platten sollten sich überlappen, wenn die Bohrvorlagen installiert werden.
Faites chevaucher les écarts entre les panneaux. Faites chevaucher les écarts des panneaux adjacents (B). Les écarts caractéristiques de 6 mm entre les panneaux doivent se chevaucher au moment de l'installation des gabarits de perçage.

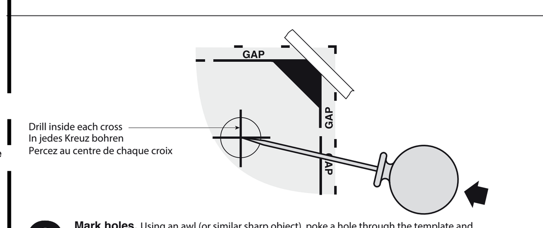

C **Mark holes.** Using an awl (or similar sharp object), poke a hole through the template and into the wall surface to clearly mark each location. When all mounting locations are marked clearly, remove templates from the wall.
Löcher markieren. Verwenden Sie eine Ahle (oder ein ähnliches scharfes Objekt), um ein Loch durch die Vorlage und in die Wandfläche zu stoßen, um jeden Punkt klar zu markieren. Wenn alle Montagestellen klar markiert sind, entfernen Sie die Vorlagen von der Wand.
Marquez les trous. Au moyen d'un poinçon (ou d'un objet pointu semblable), percez un trou dans le gabarit, puis dans le mur pour marquer clairement chaque emplacement. Une fois tous les emplacements de montage clairement indiqués au mur, retirez les gabarits du mur.

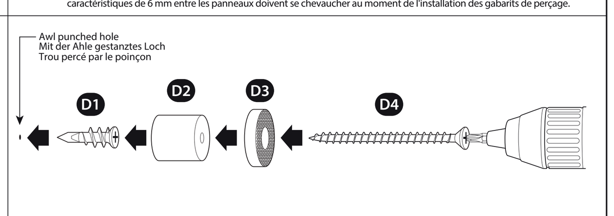

D **Assemble.** Drive drywall anchor at each location marked in the previous step (D1). Assemble mounting hardware by screwing in one spacer (D2), one dual lock hook (D3) and one screw (D4) to each drywall anchor.
Montieren. Treiben Sie einen Trockenbauanker an jeder im vorherigen Schritt markierten Stelle ein (D1). Montieren Sie die Montagehardware durch Einschrauben eines Abstandhalters (D2), eines Doppelsperrhakens (D3) und einer Schraube (D4) an jedem Trockenbauanker.
Assemblage. Placez une cheville murale à chaque emplacement marqué à l'étape précédente (D1). Assemblez la quincaillerie de montage en vissant une cale (D2), un double crochet de verrouillage (D3) et une vis (D4) dans chaque cheville murale.

02

Levelling of dual lock hooks. It is assential for the complete installation that all dual lock hooks are leveled in the same Z-Plane. Find the most protruding point of the wall to start from.
Ausrichten der Doppelsperrhaken. Für ein ästhetisches Aussehen der gesamten Installation ist es wichtig, dass alle Doppelsperrhaken in derselben Z-Ebene ausgerichtet sind. Suchen Sie die am weitesten vorspringende Stelle der Wand, um dort anzufangen.
Mise au niveau des doubles crochets de verrouillage. Pour assurer l'esthétisme de l'installation, il est essentiel que tous les doubles crochets de verrouillage soient à niveau dans le même plan Z. Trouvez le point qui ressort le plus du mur pour commencer à partir de celui-ci.

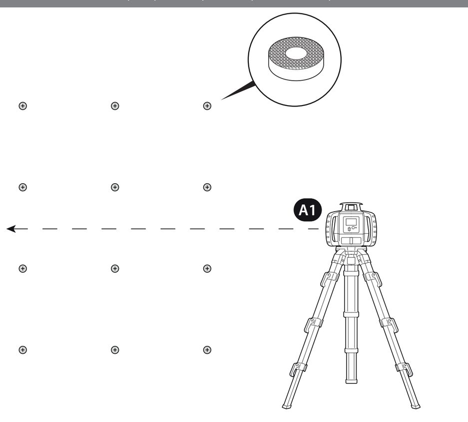

A **Set up laser level.** Project a laser plane parallel to the wall surface and as close to the wall as possible (A1). Using a tape measure or similar measuring tool, determine which dual lock hook location protrudes from the wall surface the most. Make a mark on the wall to indicate which location protrudes the most.
Note: it is important to make sure the laser plane is as parallel to the wall as possible!
Stellen Sie das Laserlineal auf. Projizieren Sie eine Laserebene parallel zur Wandfläche und so nahe wie möglich an die Wand (A1). Nutzen Sie ein Maßband oder ein ähnliches Messwerkzeug, um zu bestimmen, welche Doppelsperrhakenstelle am weitesten aus der Wandoberfläche vorspringt. Markieren Sie eine Stelle an der Wand, um zu zeigen, wo sich der größte Vorsprung befindet.
Hinweis: Sie müssen sicherstellen, dass die Laserebene so parallel wie möglich zur Wand verläuft!
Configuration du niveau à laser. Projetez un plan laser parallèle au mur, le plus proche possible du mur (A1). Au moyen d'un ruban à mesurer ou d'un outil semblable, déterminez lequel des doubles crochets de verrouillage ressort le plus du mur. Faites une marque au mur pour indiquer l'emplacement qui ressort le plus du mur.
Remarque: Il est important de s'assurer que le plan laser soit le plus parallèle au mur possible.

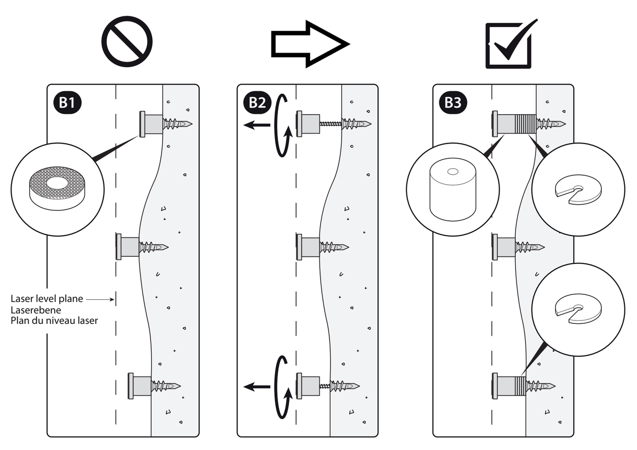

B **Level the dual lock hooks.** A wall spacer must be behind each dual lock location, and only one wall spacer is provided per dual lock location. Measure the offset from each dual lock hook location to the laser level plane (B1). If the offset is larger than the dual lock hook location marked in the previousstep, loosen the screw (B2) and insert the appropriate number of provided shim spacers to match the offset of the most protruding location (B3).
Richten Sie die Doppelsperrhaken aus. Ein Wandabstandhalter muss sich hinter jedem Doppelsperrplatz befinden. nur ein Wandabstandhalter pro Doppelsperrplatz ist vorgesehen. Messen Sie den Abstand von jedem Doppelsperrhaken zur Laserebene (B1). Wenn der Abstand größer ist als der Ort des Doppelsperrhakens, der im vorherigen Schritt markiert wurde, lösen Sie die Schraube (B2) und fügen Sie die passende Anzahl Unterlegscheiben-Abstandhalter ein, um dem Abstand der am weitesten vorspringenden Stelle zu entsprechen (B3).
Mettez les doubles crochets de verrouillage à niveau. Une cale murale doit être placée derrière chaque emplacement des doubles crochets de verrouillage, et une seule cale murale est fournie par emplacement. Mesurez le décalage entre chaque double crochet de verrouillage et le plan du niveau laser (B1). Si le décalage est supérieur à l'emplacement marqué pour le double crochet de verrouillage à l'étape précédente, desserrez la vis (B2) et insérez le nombre approprié de cales pour combler l'écart avec l'emplacement qui ressort le plus du mur (B3).

03

Mount the first panel. The first panel should be positioned as accurate as possible.
Montieren Sie die erste Platte. Die erste Platte (beginnen Sie vorzugsweise mit der Keramikstahlplatte) sollte so genau wie möglich platziert werden
Montez le premier panneau. Le premier panneau (commencez de préférence avec un panneau CeramicSteel) doit être placé le plus précisément possible.

A **Add marks.** Add referencesto the CeramicSteel panel and the wall to align the center of the dual lock hook and the panel (A1)
Markierungen anbringen. Referenzen auf die Keramikstahlplatte und die Wand anbringen, um die Mitte des Doppelsperrhakens und der Platte auszurichten (A1).
Ajoutez des marques. Ajoutez des références au panneau CeramicSteel et au mur pour aligner le centre du double crochet de verrouillage et du panneau (A1).

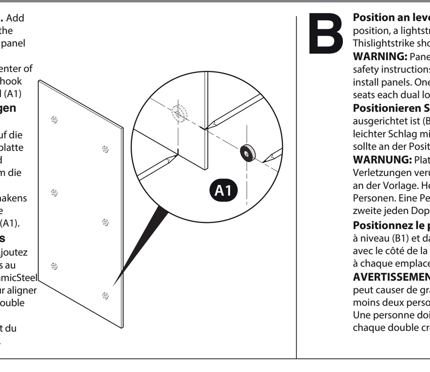

B **Position an level the panel.** When the firstpanel is level (B1) and in the proper position, a lightstrike with the side of a hand will pop the panel in place (B2). Thislightstrike should be repeated at each dual lock hook location.
WARNING: Panels are heavy and if dropped can cause seriousinjury. Follow safety instructions at the top of template. Use at least two people to lift and install panels. One person must hold the panel and level while a second person seats each dual lock hook location as marked on each panel.
Positionieren Sie die Platte und richten Sie sie aus. Wenn die erste Platte ausgerichtet ist (B1) und sich in der korrekten Position befindet, schnappt ein leichter Schlag mit der Handkante die Platte ein (B2). Dieser leichte Schlag sollte an der Position jedes Doppelsperrhakens wiederholt werden.
WARNUNG: Platten können schwer sein und bei Herunterfallen schwere Verletzungen verursachen. Beachten Sie die Sicherheitsanweisungen oben an der Vorlage. Heben und installieren Sie die Platten mit mindestens zwei Personen. Eine Person muss die Platte halten und ausrichten, während eine zweite jeden Doppelsperrhaken wie auf den Platten markiert einsetzt.
Positionnez le panneau et mettez-le à niveau. Lorsque le premier panneau est à niveau (B1) et dans la position appropriée, il suffit de frapper légèrement le panneau avec le côté de la main pour le mettre en place (B2). Vous devez répéter cette opération à chaque emplacement de double crochet de verrouillage indiqué sur chaque panneau.
AVERTISSEMENT: Les panneaux sont lourds. Un panneau qui tombe ou qui vous échappe peut causer de graves blessures. Suivez les directives de sécurité dans le haut du gabarit. Au moins deux personnes sont nécessaires pour soulever et installer les panneaux. Une personne doit tenir le panneau à niveau pendant que la seconde personne le fixe à chaque double crochet de verrouillage indiqué sur chaque panneau.

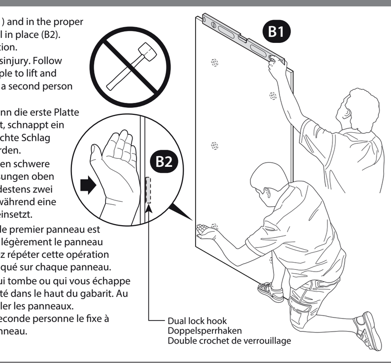

C **Install remaining panels.** Using the magnetic spacer tool provided to maintain the proper gap between adjacent panels, install the remaining panelsin the layout required (C1). One spacer tool in each corner is recommended (C2). Be sure to lightly strike each dual lock hook location before moving on to the next panel.
Installieren Sie die verbleibenden Platten. Verwenden Sie das bereitgestellte magnetische Abstandhalterwerkzeug, um den richtigen Abstand zwischen aneinander angrenzenden Platten einzuhalten, installieren Sie die verbleibenden Platten in dem erforderlichen Layout (C1). Ein Abstandhalterwerkzeug pro Ecke wird empfohlen (C2). Schlagen Sie leicht auf die Stelle jedes Doppelsperrhakens, bevor Sie mit der nächsten Platte fortfahren. Gilt nur, wenn Keramikstahlplatten verwendet werden.
Installez les autres panneaux. En vous servant de l'outil d'espacement magnétique fourni pour conserver l'écart approprié entre les panneaux adjacents, installez les autres panneaux selon la disposition appropriée (C1-). Nous vous recommandons de placer un outil d'espacement dans chaque coin (C2). Assurez-vous de frapper légèrement chaque emplacement de double crochet de verrouillage avant de passer au panneau suivant. Uniquement applicable dans le cadre de l'utilisation de panneaux CeramicSteel.

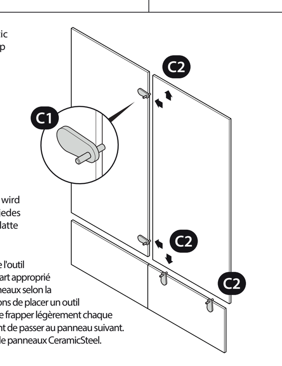

Cleaning + Care Instructions
Reinigungs- und Pflegehinweise
Instructions de nettoyage et d'entretien

1500mm

If you have a problem, question, or request, call your local dealer, or email to info@polyvision.com for immediate action by people who want to help you.
Bei Problemen, Fragen oder Anfragen rufen Sie Ihren Händler vor Ort an oder senden Sie eine E-Mail an info@polyvision.com, um sofort mit Menschen in Kontakt zu kommen, die Ihnen helfen wollen.
Si vous avez un problème, une question à poser ou une requête à faire, appelez votre distributeur local ou envoyez un e-mail à info@polyvision.com pour obtenir une action immédiate de personnes prêtes à vous aider.

Polyvision®